INOX STAINLESS STEEL RoHS

STANDARDUTFÖRANDE
Sintrat AISI 316L rostfritt stål.
Montering genom fastspänning med hjälp av skruv i AISI 304 rostfritt stål, cylindriskt huvud med sexkantsurtag.
Gängat genomgående hål d3 när d1 = 30 ÷ 36.
Gängat hål d3 när d1 ≥ 42.
- **GN 7062.2-A**: med två axiella släta genomgående hål.
- **GN 7062.2-B**: med två axiella hål för skruvar med cylindriskt huvud.
- **GN 7062.2-C**: med två axiella gängade genomgående hål.

KÄNNETECKEN OCH ANVÄNDNING
GN 7062.2 slitsade spännringar fixeras på axeln genom att dra åt skruven ordentligt. De genomgående hålen möjliggör axiell fixering av axlar på hjul, kuggdrev eller maskinkroppar.
Spännskruvarna d3 kan ersättas med fastspännings kit GN 311 (se sidan -).

TEKNISKA DATA
Montering på axlar med h11 tolerans.

TILLBEHÖR
Dämpningsbrickor GN 7062.30 (se sidan -).



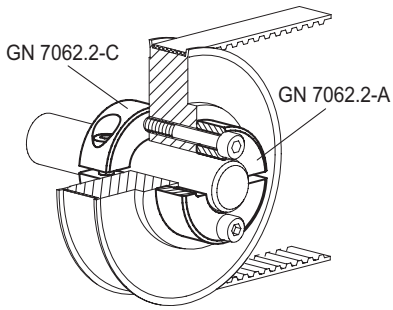

GN 7062.2-A

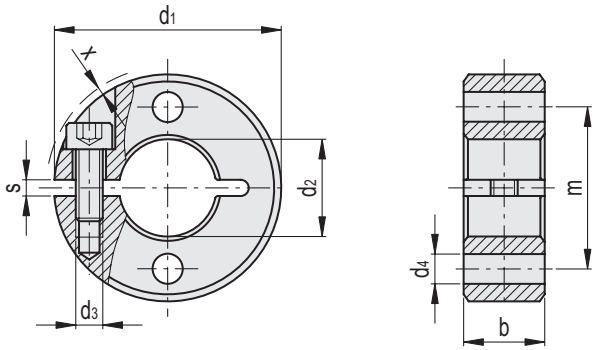

GN 7062.2-A

INOX STAINLESS STEEL

Kod	Benämning	d1	d2 H10	d3	d4	b±0.2	m	s	x*	d3 Fastspännings kit	⚖
GN.73601	GN 7062.2-30-B12-NI-A	30	12	M4	4.5	11	21	2.1	0.7	GN 311-30-M4-12-SW	38
GN.73611	GN 7062.2-32-B14-NI-A	32	14	M4	4.5	11	23	2.1	0.7	GN 311-30-M4-12-SW	41
GN.73621	GN 7062.2-36-B15-NI-A	36	15	M5	5.5	13	25.5	2.1	1.4	GN 311-30-M5-13-SW	62
GN.73626	GN 7062.2-36-B16-NI-A	36	16	M5	5.5	13	26	2.1	1.4	GN 311-30-M5-13-SW	61
GN.73631	GN 7062.2-42-B18-NI-A	42	18	M5	5.5	15	30	3	0.6	GN 311-30-M5-15-SW	97
GN.73636	GN 7062.2-42-B20-NI-A	42	20	M5	5.5	15	31	3	0.6	GN 311-30-M5-15-SW	99
GN.73641	GN 7062.2-48-B22-NI-A	48	22	M5	6.5	15	35	3	-	GN 311-45-M5-16-SW	123
GN.73646	GN 7062.2-48-B25-NI-A	48	25	M5	6.5	15	36.5	3	-	GN 311-45-M5-16-SW	112
GN.73651	GN 7062.2-55-B28-NI-A	55	28	M6	6.5	15	41.5	3	0.5	GN 311-45-M6-18-SW	155
GN.73656	GN 7062.2-55-B30-NI-A	55	30	M6	6.5	15	42.5	3	0.5	GN 311-45-M6-18-SW	145
GN.73661	GN 7062.2-60-B32-NI-A	60	32	M6	6.5	15	46	4	0.4	GN 311-45-M6-19-SW	190
GN.73666	GN 7062.2-60-B35-NI-A	60	35	M6	6.5	15	47.5	4	0.4	GN 311-45-M6-19-SW	160
GN.73671	GN 7062.2-65-B40-NI-A	65	40	M6	6.5	15	52.5	4	0.5	GN 311-45-M6-20-SW	181

* Max utskjutande del av skruvhuvudet.

Alla design rättigheter förbehållna i enlighet med lagen. Ange alltid källan vid reproduktion av våra ritningar.
Ganter Norm

GN 7062.2-B

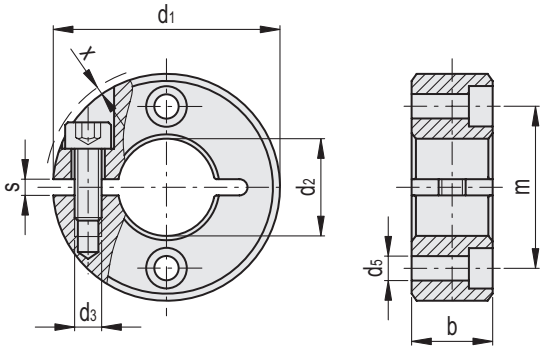

GN 7062.2-C

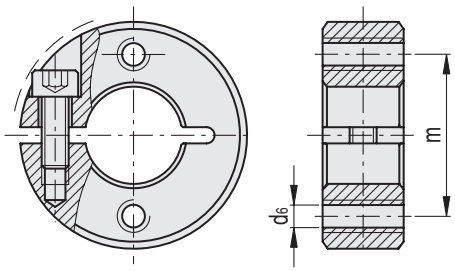

GN 7062.2-B

Kod	Benämning	d1	d2 H10	d3	d5	b±0.2	m	s	x*	d3 Fastspännings kit	⚖
GN.73602	GN 7062.2-30-B12-NI-B	30	12	M4	3.5	11	21	2.1	0.7	GN 311-30-M4-12-SW	37
GN.73612	GN 7062.2-32-B14-NI-B	32	14	M4	3.5	11	23	2.1	0.7	GN 311-30-M4-12-SW	44
GN.73622	GN 7062.2-36-B15-NI-B	36	15	M5	4.5	13	25.5	2.1	1.4	GN 311-30-M5-13-SW	61
GN.73627	GN 7062.2-36-B16-NI-B	36	16	M5	4.5	13	26	2.1	1.4	GN 311-30-M5-13-SW	60
GN.73632	GN 7062.2-42-B18-NI-B	42	18	M5	4.5	15	30	3	0.6	GN 311-30-M5-15-SW	97
GN.73637	GN 7062.2-42-B20-NI-B	42	20	M5	4.5	15	31	3	0.6	GN 311-30-M5-15-SW	99
GN.73642	GN 7062.2-48-B22-NI-B	48	22	M5	5.5	15	35	3	-	GN 311-45-M5-16-SW	122
GN.73647	GN 7062.2-48-B25-NI-B	48	25	M5	5.5	15	36.5	3	-	GN 311-45-M5-16-SW	111
GN.73652	GN 7062.2-55-B28-NI-B	55	28	M6	5.5	15	41.5	3	0.5	GN 311-45-M6-18-SW	154
GN.73657	GN 7062.2-55-B30-NI-B	55	30	M6	5.5	15	42.5	3	0.5	GN 311-45-M6-18-SW	144
GN.73662	GN 7062.2-60-B32-NI-B	60	32	M6	5.5	15	46	4	0.4	GN 311-45-M6-19-SW	198
GN.73667	GN 7062.2-60-B35-NI-B	60	35	M6	5.5	15	47.5	4	0.4	GN 311-45-M6-19-SW	160
GN.73672	GN 7062.2-65-B40-NI-B	65	40	M6	5.5	15	52.5	4	0.5	GN 311-45-M6-20-SW	179

GN 7062.2-C

Kod	Benämning	d1	d2 H10	d3	d6	b±0.2	m	s	x*	d3 Fastspännings kit	⚖
GN.73603	GN 7062.2-30-B12-NI-C	30	12	M4	M4	11	21	2.1	0.7	GN 311-30-M4-12-SW	38
GN.73613	GN 7062.2-32-B14-NI-C	32	14	M4	M4	11	23	2.1	0.7	GN 311-30-M4-12-SW	45
GN.73623	GN 7062.2-36-B15-NI-C	36	15	M5	M5	13	25.5	2.1	1.4	GN 311-30-M5-13-SW	69
GN.73628	GN 7062.2-36-B16-NI-C	36	16	M5	M5	13	26	2.1	1.4	GN 311-30-M5-13-SW	69
GN.73633	GN 7062.2-42-B18-NI-C	42	18	M5	M5	15	30	3	0.6	GN 311-30-M5-15-SW	98
GN.73638	GN 7062.2-42-B20-NI-C	42	20	M5	M5	15	31	3	0.6	GN 311-30-M5-15-SW	92
GN.73643	GN 7062.2-48-B22-NI-C	48	22	M5	M6	15	35	3	-	GN 311-45-M5-16-SW	125
GN.73648	GN 7062.2-48-B25-NI-C	48	25	M5	M6	15	36.5	3	-	GN 311-45-M5-16-SW	114
GN.73653	GN 7062.2-55-B28-NI-C	55	28	M6	M6	15	41.5	3	0.5	GN 311-45-M6-18-SW	146
GN.73658	GN 7062.2-55-B30-NI-C	55	30	M6	M6	15	42.5	3	0.5	GN 311-45-M6-18-SW	146
GN.73663	GN 7062.2-60-B32-NI-C	60	32	M6	M6	15	46	4	0.4	GN 311-45-M6-19-SW	191
GN.73668	GN 7062.2-60-B35-NI-C	60	35	M6	M6	15	47.5	4	0.4	GN 311-45-M6-19-SW	162
GN.73673	GN 7062.2-65-B40-NI-C	65	40	M6	M6	15	52.5	4	0.5	GN 311-45-M6-20-SW	184

* Max utskjutande del av skruvhuvudet.

Ganter Norm®

Alla design rättigheter förbehållna i enlighet med lagen. Ange alltid källan vid reproduktion av våra ritningar.